2024 西東京支部春季大会 兼 マツダボール杯

関東大会出場チーム(8チーム)	シード権		
第1代表:	第2代表:	第3代表:	第4代表:
第5代表:	第6代表:	第7代表:	第8代表:

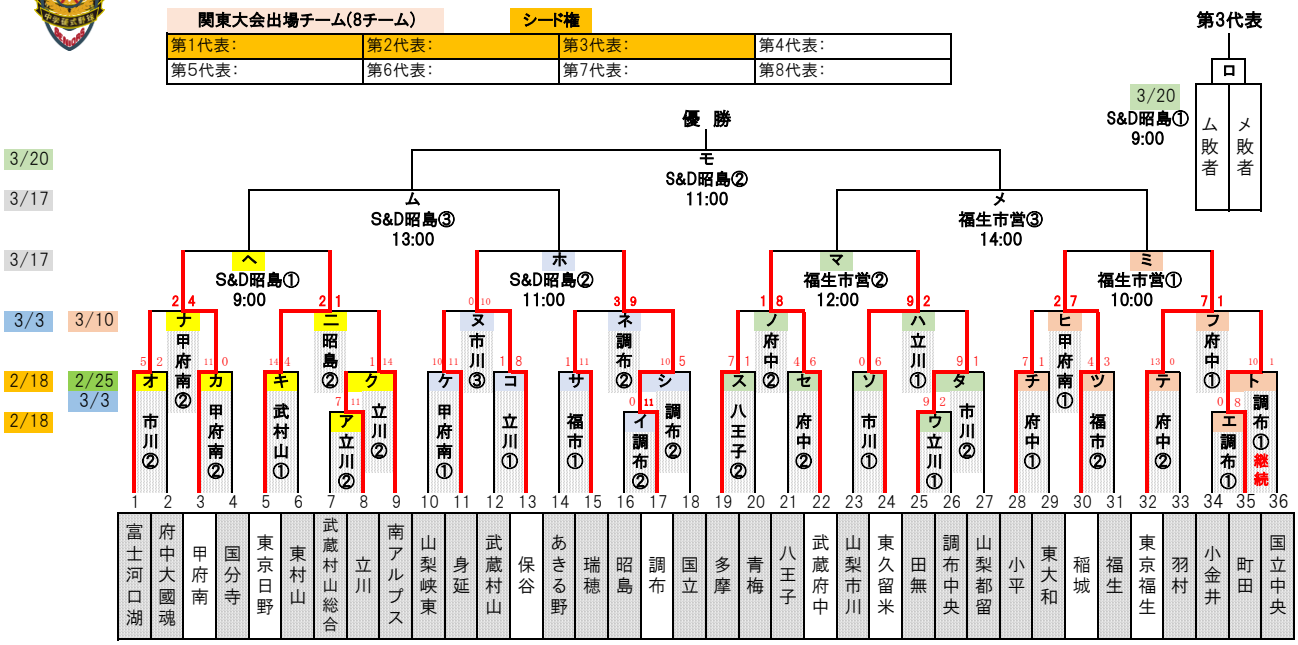

敗者復活戦(第5代表～第8代表)

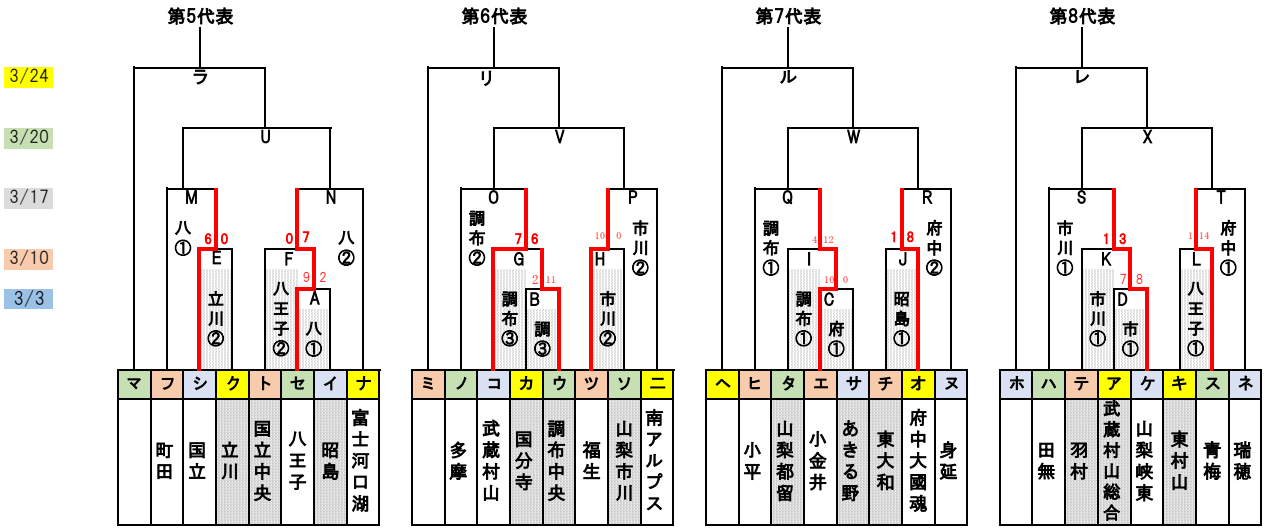

2月18日	12	試合会場	福生市営	調布	武蔵府中	立川	山梨市川	甲府南
		組合せ	サ・ツ	エ・イ	チ・セ	ウ・ア	ソ・オ	ケ・カ
2月25日	2	試合会場	調布	武蔵村山総合				
		組合せ	ト	キ				
3月3日	13	試合会場	調布	武蔵府中	立川	八王子	山梨市川	甲府南
		組合せ	ト・シ・B	C・テ	コ・ク	A・ス	D・タ	ヒ・ナ
3月10日	14	試合会場	調布	武蔵府中	立川	八王子	昭島	山梨市川
		組合せ	I・ネ・G	フ・ノ	ハ・E	L・F	※ J・ニ	※ K・H・ヌ
3月17日	14	試合会場	S&D昭島	福生市営	調布	武蔵府中	八王子	山梨市川
		組合せ	※へ・ホ・ム	※マ・ミ・メ	※Q・O	※T・R	M・N	※S・P
3月20日	6	試合会場	S&D昭島	福生市営				
		組合せ						
3月24日	4	試合会場						
		組合せ						
3月31日	予	試合会場						
		組合せ						

『開場・試合開始時間』

★開場 8:00　第1試合 9:30　第2試合 12:00　第3試合 14:30

※福生市営　開場8:30　第1試合10:00　第2試合12:00　第3試合14:00　※立川G　開場8:30　第1試合10:00　第2試合12:30

※S&D昭島・山梨市川G・調布G・武蔵府中G・昭島G　開場7:30　第1試合9:00　第2試合11:00　第3試合13:00

『試合会場』

調(調布シニアG)・府(武蔵府中シニアG)・八(八王子シニアG)・昭(昭島シニアG)・立(立川シニアG)・町(町田シニアG)・東(東村山大類G)・武(武蔵村山シニアG)
富(河口湖鐘突堂G)・甲(甲府南大津G)・市(山梨市川シニアG・身(身延下山球場)・S&D(ネッツ多摩)・北(北麓球場)・福市(福生市営)・立市(立川市営)
青(青梅スタジアム)・都(都留楽山球場)

『依頼・遵守事項』

★公営球場使用またグラウンド提供のみの場合は、使用チームは使用料5,000円をグラウンド提供チームへお支払い下さい。

★各試合1塁側チームは関東連盟ホームページへのスコア情報をリアルタイムでのアップをお願いします。 **★S&D昭島当該チームグラウンド整備をお願いします。**

★キャッチボール・トスバッティングはAタイプorBタイプのいずれかで行う。(別紙　西東京支部大会タイムテーブル)　★シートノックは7分以内

★用具チェックは第1試合、第2試合ともに原則グラウンドイン後ベンチ前で行う。　★スパイクシューズはシートノックより使用する。

★準決勝敗退チームは両チーム3位として表彰する。但し関東大会シード(優勝・準優勝・3位)を決定する為、3位順位決定戦を行う。